Prot. n. 0139395 del 30/10/2024 - [UOR: SI001070 - Classif. II/8]

Maria Teresa Giorgio
Architetto

Spett. Le Università degli Studi di Messina
all'attenzione della Segreteria Rettorato
all'attenzione della Direzione Generale
all'attenzione del Dipartimento Attività Negoziale

°°°°°°°°°°°°°°°°°°°°°°°°°°°°°°°°

Si comunica a codesta Spett. Le amministrazione che i lavori dell'immobile ex Banca di Italia sono in fase di ultimazione, pertanto si trasmette una selezione di elementi di arredo e di completamento.
Nello specifico si tratta di un bancone accoglienza, di n° 16 librerie , n° 14 pannelli necessari per il mascheramento degli impianti e di una porta in legno con logo Unime, tutti da realizzare su misura.
Inoltre si trasmettono, al fine di valutare più alternative, i preventivi di alcune ditte per la fornitura di n° 6 sedute imbottite e di n° 32 tende oscuranti per l'area museale e di n° 8 tavoli elettrificati, n° 4 tavoli circolari, n° 112 sedie, n° 35 sgabelli e di alcuni arredi per la zona riviste della biblioteca.

Distinti saluti

Messina, lì 18/01/2024

IL PROGETTISTA / DL

Maria Teresa Giorgio
Architetto



Via S.Cecilia 216 - 98123 MESSINA
tel. 3476596822; e-mail:info@studiogiorgioarchitetti.com;
PEC: mariateresagiorgio@archiworldpec.it

BIBLIOTECA EX BANCA DI ITALIA _ PROPOSTA SELEZIONE ARREDI







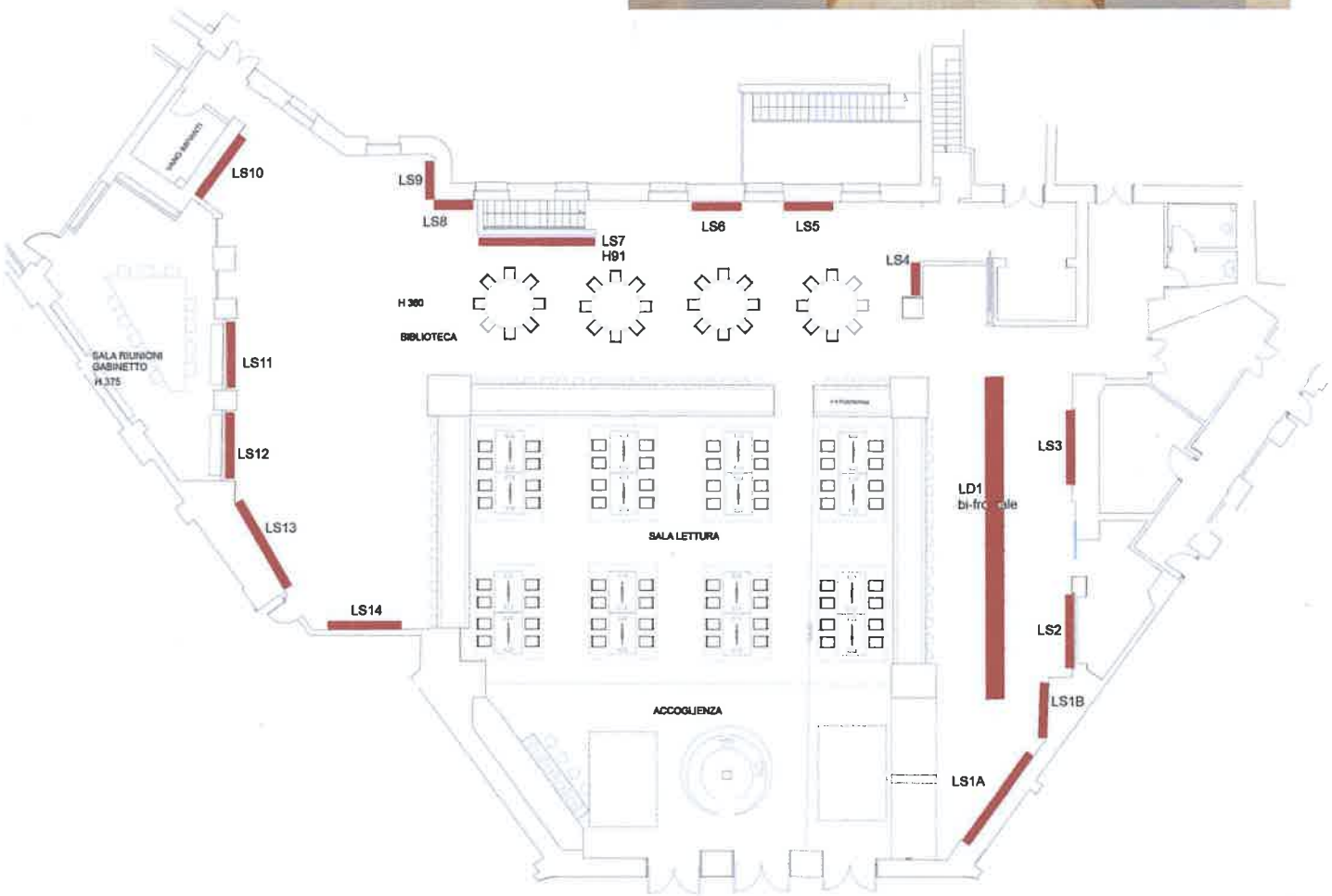

STUDIO GIORGIO ARCHITETTI
Via S.Cecilia n° 216 Messina - Tel. 347 65 96 822 - e-mail info@studiogiorgioarchitetti.com - pec mariateresagiorgio@archiworldpec.it -

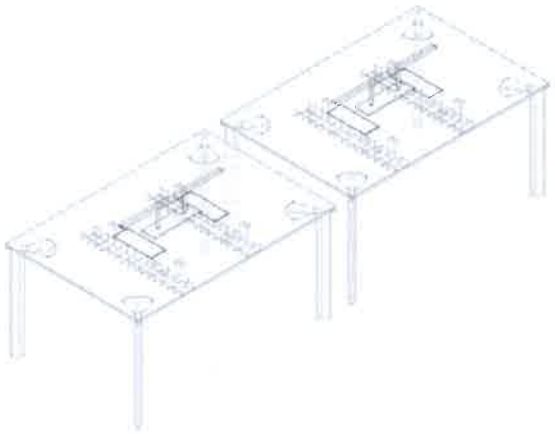



Flipper Unifor
Tavolo elettrificato con piano in laminato/fotolaminato.
Lampade Viabizzuno da tavolo in acciaio.

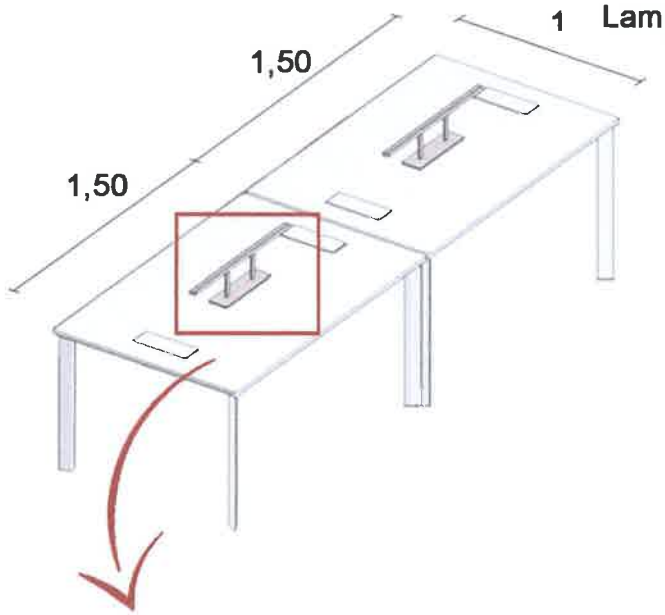



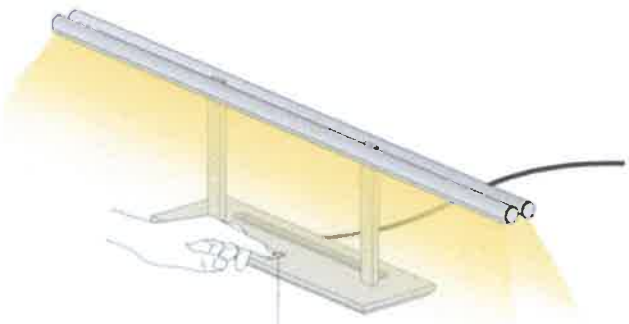

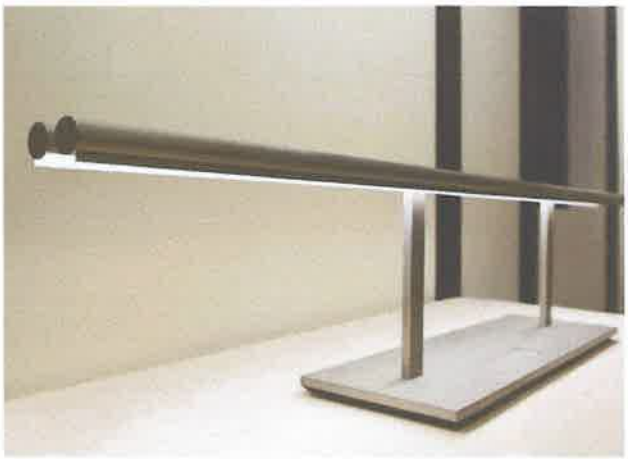

STUDIO GIORGIO ARCHITETTI
Via S Cecilia n° 216,Messina - Tel. 347 65 96 822 - e-mail info@studiogiorgioarchitetti.com - pec mariateresagiorgio@archiworldpec.it -

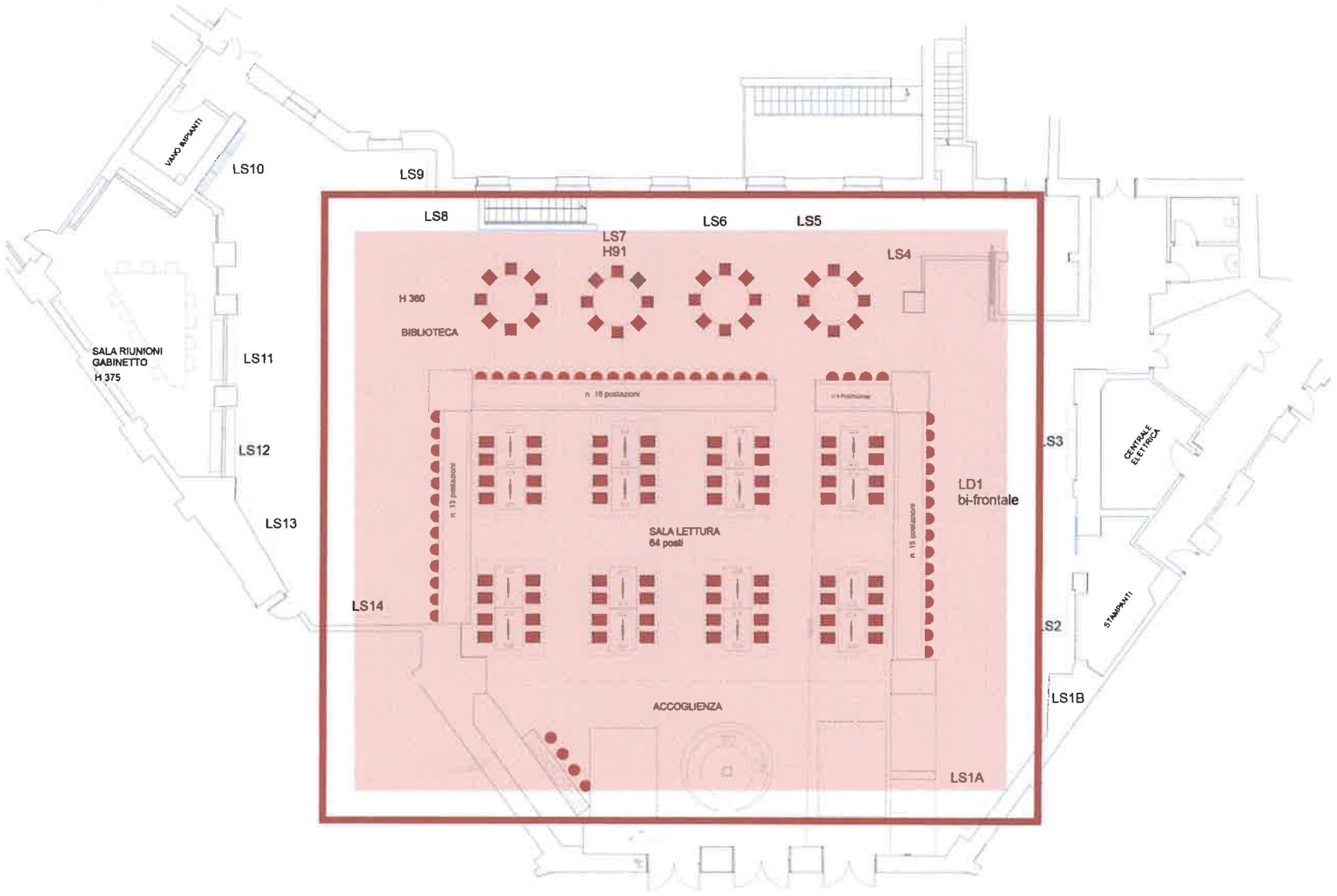

STUDIO GIORGIO ARCHITETTI
Via S.Cecilia n° 216,Messina - Tel. 347 65 96 822 - e-mail info@studiogiorgioarchitetti.com - pec mariateresagiorgio@archiworldpec.it -



Midj modello CALLA S SG PP
Sgabello CALLA girevole e regolabile in altezza.
Base in metallo e sedile in propilene.



COLICO
Sgabello regolabile in altezza con struttura in alluminio e acciaio, seduta girevole in polipropilene.

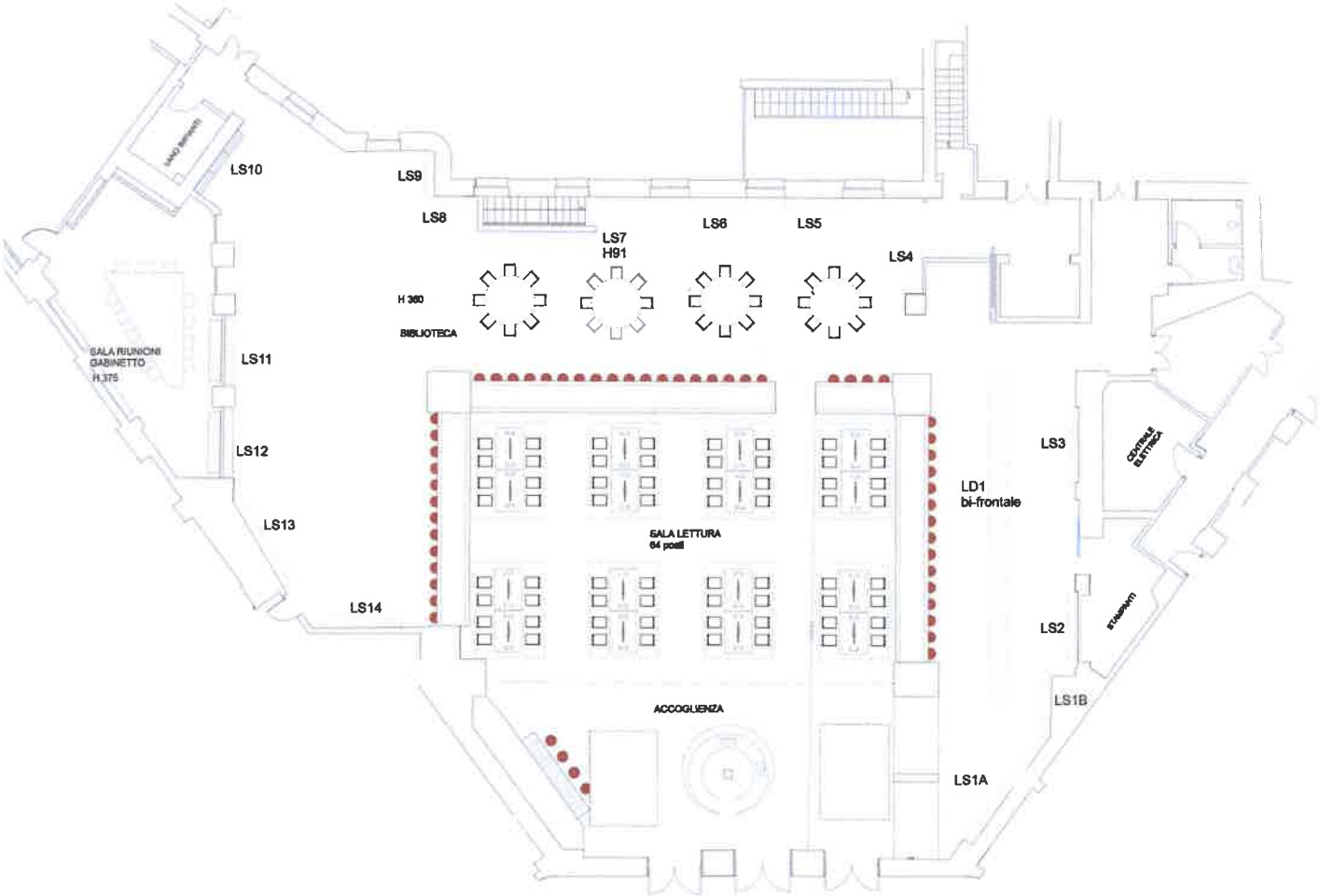

STUDIO GIORGIO ARCHITETTI
Via S.Cecilia n° 216,Messina - Tel. 347 65 96 822 - e-mail info@studiogiorgioarchitetti.com - pec mariateresagiorgio@archiworldpec.it -



Sigerico modello E/54/T
N°4 tavolo ovale⌀ 160 con piede in fusione di alluminio laccato lucido bianco e piede in MDF laccato in laminato liquido bianco.

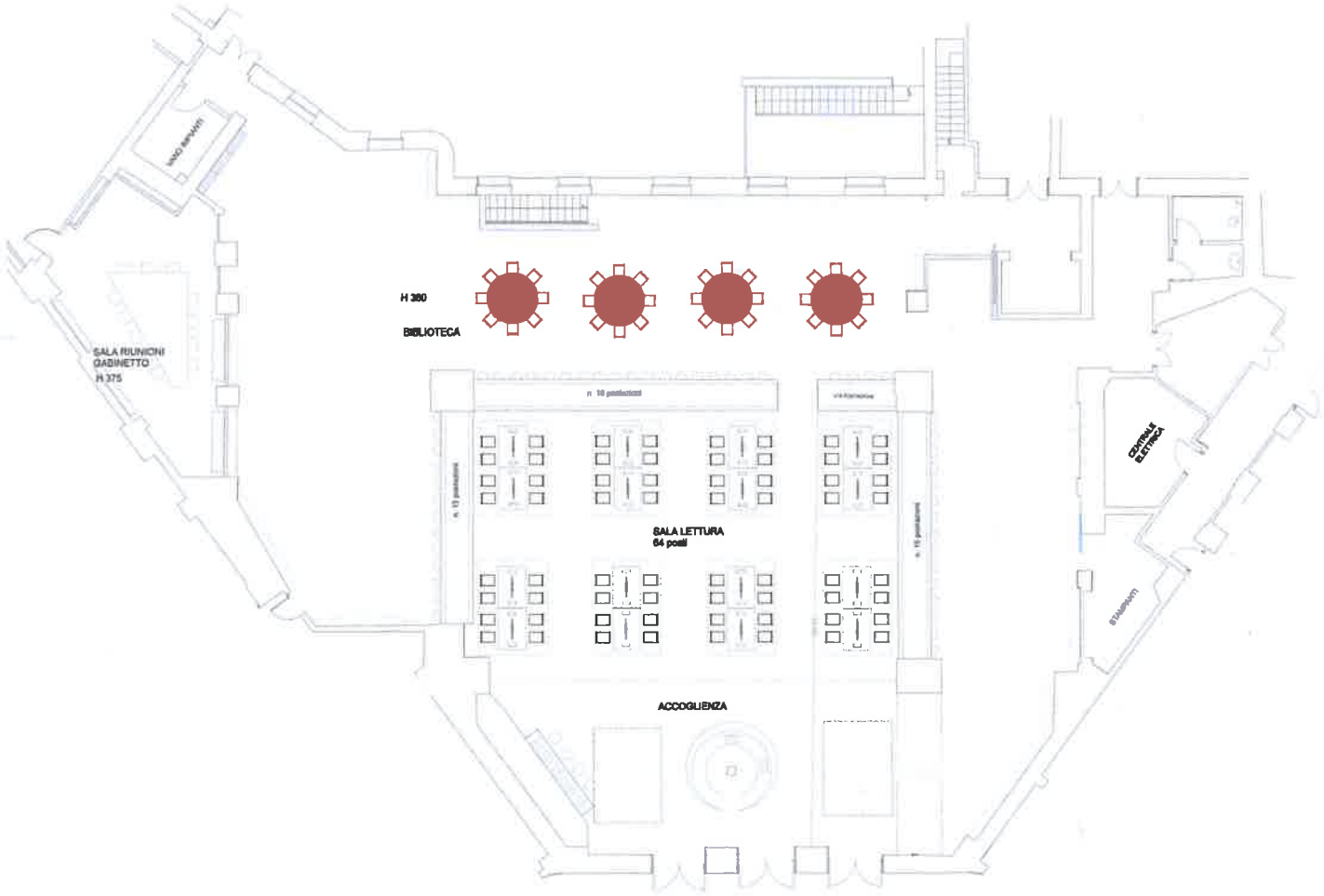



Fade Relax Poltrona U4



Fade Tavolino - U4 Stone

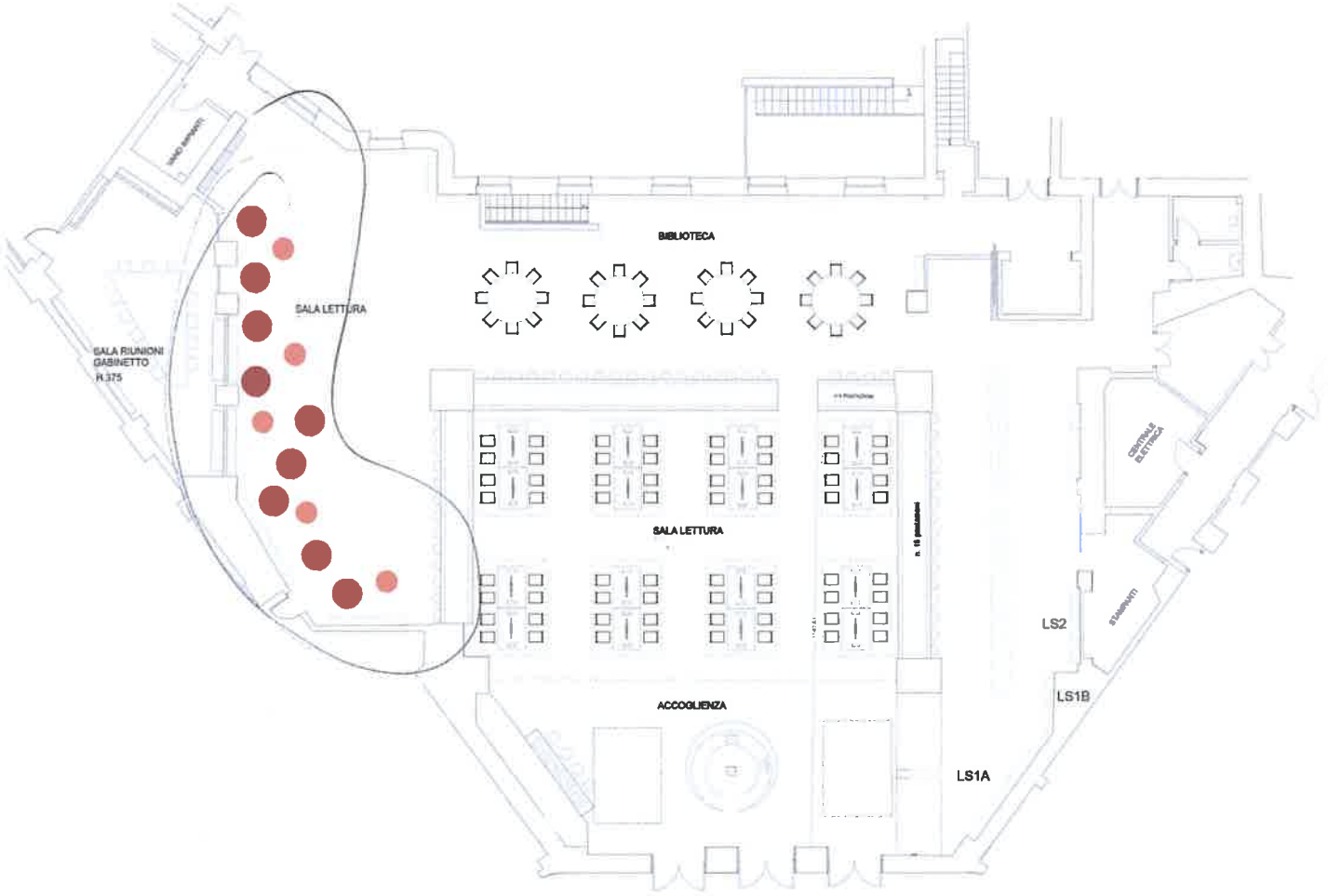

STUDIO GIORGIO ARCHITETTI
Via S.Cecilia n° 216,Messina - Tel. 347 65 96 822 - e-mail info@studiogiorgioarchitetti.com - pec mariateresagiorgio@archiworldpec.it -

titulus cerca VAI

Documento in arrivo

NOTE NON LETTE! Su questo documento hai 2 note da leggere. LEGGI NOTE

POSTA CERTIFICATA: Trasmissione una selezione di elementi di arredo e di completamento - Immobile ex Banca d' Italia

Numero protocollo 7462/2024 Data di protocollazione: 23/01/2024

Documento Allegati (2) Dati di contesto

testo email.txt

Classificazione: X/04 - Acquisizione e fornitura di beni mobili, di materia

Tipologia: E-mail

2024-UNMECLE-0007462

Mittente

Nome: Arch. Maria Teresa Giorgio
Firmatario: non disponibile
PEC: mariateresagiorgio@archiworldpec.it
Email: mariateresagiorgio@live.it
Numero protocollo mittente: non disponibile
Data protocollo mittente: 22/01/2024

ALTRE INFORMAZIONI

RICEVUTE PROTOCOLLATO

Fascicoli

Il documento non è presente in nessun fascicolo.

Parole chiave

Parole chiave non presenti.

Collegamenti: 0

Nessun collegamento.

Scadenza

Nessuna scadenza.

Visibilità

Predefinito

Conservazione

Documento senza stato di conservazione.

Destinatari

Responsabile

UOR (Ufficio): Direzione Generale - NEW	**Persona:** Bonanno Francesco - Direttore Generale	

Co-responsabile

UOR (Ufficio): Rettorato - Segreteria Generale	**Persona:** Bonfiglio Carmela	✓

Copia conoscenza

UOR (Ufficio): DIP.AMM. Attività Negoziale	**Persona:** Corvaja Simona - Attività Negoziale ad Interim	✓
UOR (Ufficio): U.Org. Affidamento di Forniture	**Persona:** Stagno d'Alcontres Maruka	⊖ ✓
UOR (Ufficio): U.Staff Segreteria del Rettore e Relazioni istituzionali	**Persona:** Fallico Antonino - Rettorato	

+

Annotazioni +

Non sono presenti annotazioni.